Keuzelijst badkamer en toilet bnrs 60 tot en met 63

Uw badkamer en toilet worden voorzien van een sanitaire invulling conform de technische omschrijving.

De overeenkomst met betrekking tot het sanitair wordt gesloten met Nobel Keuken & Bad. Bij aankoop van de complete sanitaire invulling wordt deze vóór oplevering geïnstalleerd. De garantie op het sanitair wordt verstrekt door Roosdom Tijhuis.

Uw badkamer en toilet in eigen beheer
U bent niet verplicht om uw badkamer en toilet af te nemen bij Nobel Keuken & Bad. U kunt dit ook in eigen beheer laten realiseren door een andere leverancier. U krijgt dan bij:

- Kavel 061 en 062 € 5.947,00 inclusief btw. retour.
- Kavel 060 en 063 € 8.271,00 inclusief btw. retour.

De badkamer en het toilet worden dan geheel casco opgeleverd. Hierdoor vervalt het tegelwerk, het sanitair, de standaard radiator en de afwerkvloer waarbij Roosdom Tijhuis de hoek bepaalt waar de afgedopte aanvoer van warm en koud water en de afgedopte standleiding binnen komt.

Bodemwarmtepomp:
De wandcontactdoos, de wandcontactdoos voor de elektrische radiator, de schakelaar voor de mechanische ventilatie, de overige schakelaars en lichtpuntaansluitingen in de badkamer worden aangebracht op de standaard plaatsen. De vloerverwarming in de badkamer komt volledig te vervallen. De dorpel wordt los geleverd en de wanden blijven geheel onafgewerkt. De badkamer en het toilet kunnen pas na oplevering door uw gewenste leverancier worden geïnstalleerd.

Als gevolg van de keuringsvoorschriften van het waterleidingbedrijf kan het zijn dat, indien u sanitair laat vervallen, de hoofdkraan van de waterleiding bij de oplevering gesloten is en voorzien is van een slot. Zodra uw eigen werkzaamheden aan de waterinstallatie zijn afgerond, dient uzelf een herkeuring aan te vragen bij het waterleidingbedrijf. Uw waterleidinginstallatie wordt dan opnieuw gekeurd en als alles in orde is zal het slot worden verwijderd. De kosten van herkeuring zijn voor rekening van de koper.

Villeroy & Boch
1748
PROJECTS

PROJECTS

Sanitairvisualisatie (2) kavel 061 en 062

RoosdomTijhuis

Versie 4-8-2026

VILLEROY & BOCH

Traditie, innovatie en design op het hoogste niveau

Villeroy & Boch biedt innovatieve producten voor wonen, baden, tegels en tafelcultuur. Met diverse collecties in verschillende prijsklasses kan iedereen met onze producten het dagelijkse leven verfraaien en zich door het stijlvolle en tijdloze design laten inspireren.

De naam Villeroy & Boch is een belofte. Sinds 1748 ontwikkelen wij de mooiste producten waarvan de uitzonderlijke kwaliteit direct opvalt, omdat ze zelfs tot in het kleinste detail voldoen aan de hoogste eisen qua materialen, uitstraling en duurzaamheid. Naast de keuze voor exclusieve materialen, het integreren van innovatieve functies en het altijd verrassende design worden al onze producten onderworpen aan uitvoerige, interne, continue kwaliteitscontroles. Geïnspireerd door de diep gewortelde traditie en innovatiecultuur laat Villeroy & Boch met haar design collecties regelmatig dromen werkelijkheid worden. De innovaties van Villeroy & Boch zijn de maatstaf voor de trends van vandaag en morgen.

Voor elke stijl en inrichting is er een complete badkamer van Villeroy & Boch. Diverse keramische badkamercollecties kunnen worden gecombineerd met bijpassende badkamermeubelen, tegels, baden en douchecombinaties. Alle producten zijn ontwikkeld met bijzondere eisen ten aanzien van kwaliteit, functionaliteit en design.

Wij verwelkomen u graag in een badkamer van Villeroy & Boch!

Villeroy & Boch
1748

IN OPDRACHT VAN

RoosdomTijhuis

NB: Het navolgende is vrijblijvend. Er kunnen geen rechten worden ontleend aan de inhoud van deze visualisatie.

Assortiments-, prijs- en modelwijzigingen voorbehouden.

TOILETRUIMTE

Diepspoelcloset O.novo met zitting met SoftClosing & QuickRelease, kleur wit
- wandhangend

Artikelnummer:
5660 H1 01 CombiPack

Grohe Rapid inbouwreservoir met skate air bedieningsplaat, kleur alpine wit

-niet uit het assortiment van Villeroy & Boch

TOILETRUIMTE

Fontein O.novo, afm. 36 x 25 cm, kleur wit

Artikelnummer:
434 236 01

Plugbekersifon met muurbuis, chroom

-niet uit het assortiment van Villeroy & Boch

BADKAMER

Wastafel O.novo, afm. 60 x 46 cm, kleur wit

Artikelnummer:
54A4160 01

Spiegel

-niet uit het assortiment van Villeroy & Boch

Plugbekersifon met muurbuis, chroom

-niet uit het assortiment van Villeroy & Boch

BADKAMER

Diepspoelcloset O.novo met zitting met SoftClosing & QuickRelease, kleur wit
- wandhangend

Artikelnummer:
5660 H1 01 CombiPack

Grohe Rapid inbouwreservoir met skate air bedieningsplaat, kleur alpine wit

-niet uit het assortiment van Villeroy & Boch

Doucheput met RVS rooster

-niet uit het assortiment van Villeroy & Boch

Decorradiator Instamat Robina electrisch, afm. 128 x 60 cm, kleur wit

-niet uit het assortiment van Villeroy & Boch

KRANEN

GROHE SilkMove®
Soepele bediening voor optimale precisie en ultiem, levenslang comfort.

GROHE StarLight®
Mooi mat of glanzend als een diamant: de oppervlakken van onze producten zijn gemaakt om hun uitzicht langdurig te behouden.

GROHE CoolTouch®
Geen risico op verbranding door hete oppervlakken dankzij de 100% GROHE CoolTouch®.

GROHE TurboStat®
Altijd de juiste temperatuur voor optimaal gebruiksgemak en optimale veiligheid.

GROHE EcoJoy®
Verbruik minder kostbare grondstoffen en geniet van 100% watercomfort.

GROHE DreamSpray®
Innovatieve, kwaliteitsvolle douches voor luxueuze vitaliteit en welbehagen.

GROHE QuickFix®
Sneller, makkelijker en zonder problemen, met GROHE QuickFix® kost de installatie 40% minder tijd.

De Masters of Technology van GROHE laten ons kennismaken met de innovatieve kwaliteit van hun werk tijdens zogenaamde “Moments of Truth”. Momenten waarop de eindgebruiker merkt welke tastbare voordelen het product te bieden heeft. Een prestatie van formaat die voor de eerste maal met de wereld wordt gedeeld. Alle moeite die is gestoken in onderzoek, ontwikkeling, productie en verder verfijnen van onze producten, zorgt op die momenten voor oprechte vreugde en ware tevredenheid bij de klant.

KRANEN

1

204 21 001 chroom

204 21 001 Grohe BauEdge, toiletkraan

2

23 559 001 chroom

23 559 001 Grohe BauEdge, wastafelkraan

3

34 796 001 chroom

34 796 001 Grohe Grohtherm 500, douchecombinatie

Villeroy & Boch
1748
PROJECTS

PROJECTS

Sanitairvisualisatie (3) kavel 060 en 063

RoosdomTijhuis

Versie 3-4-2025

VILLEROY & BOCH

Traditie, innovatie en design op het hoogste niveau

Villeroy & Boch biedt innovatieve producten voor wonen, baden, tegels en tafelcultuur. Met diverse collecties in verschillende prijsklasses kan iedereen met onze producten het dagelijkse leven verfraaien en zich door het stijlvolle en tijdloze design laten inspireren.

De naam Villeroy & Boch is een belofte. Sinds 1748 ontwikkelen wij de mooiste producten waarvan de uitzonderlijke kwaliteit direct opvalt, omdat ze zelfs tot in het kleinste detail voldoen aan de hoogste eisen qua materialen, uitstraling en duurzaamheid. Naast de keuze voor exclusieve materialen, het integreren van innovatieve functies en het altijd verrassende design worden al onze producten onderworpen aan uitvoerige, interne, continue kwaliteitscontroles. Geïnspireerd door de diep gewortelde traditie en innovatiecultuur laat Villeroy & Boch met haar design collecties regelmatig dromen werkelijkheid worden. De innovaties van Villeroy & Boch zijn de maatstaf voor de trends van vandaag en morgen.

Voor elke stijl en inrichting is er een complete badkamer van Villeroy & Boch. Diverse keramische badkamercollecties kunnen worden gecombineerd met bijpassende badkamermeubelen, tegels, baden en douchecombinaties. Alle producten zijn ontwikkeld met bijzondere eisen ten aanzien van kwaliteit, functionaliteit en design.

Wij verwelkomen u graag in een badkamer van Villeroy & Boch!

Villeroy & Boch
1748

IN OPDRACHT VAN

RoosdomTijhuis

NB: Het navolgende is vrijblijvend. Er kunnen geen rechten worden ontleend aan de inhoud van deze visualisatie.

Assortiments-, prijs- en modelwijzigingen voorbehouden.

TOILETRUIMTE

Diepspoelcloset O.novo DirectFlush zonder spoelrand, met zitting met SoftClosing & QuickRelease, kleur wit
- wandhangend

Artikelnummer:
5660 HR 01 CombiPack

Grohe Rapid inbouwreservoir met skate air bedieningsplaat, kleur alpine wit

-niet uit het assortiment van Villeroy & Boch

TOILETRUIMTE

Fontein O.novo, afm. 36 x 25 cm, kleur wit.

Artikelnummer:

434 236 01

Plugbekersifon met muurbuis, chroom

-niet uit het assortiment van Villeroy & Boch

BADKAMER

Wastafel O.novo, afm. 60 x 46 cm, kleur wit

Artikelnummer:
4A416 001

Spiegel rechthoekig

-niet uit het assortiment van Villeroy & Boch

Plugbekersifon met muurbuis, chroom

-niet uit het assortiment van Villeroy & Boch

BADKAMER

Diepspoelcloset O.novo DirectFlush zonder spoelrand, met zitting met SoftClosing & QuickRelease, kleur wit
- wandhangend

Artikelnummer:
5660 HR 01 CombiPack

Grohe Rapid inbouwreservoir met skate air bedieningsplaat, kleur alpine wit

-niet uit het assortiment van Villeroy & Boch

Ligbad O.novo (Acyl) afm. 170 x 75 cm, kleur wit

Artikelnummers:
UBA170CAS2V-01
U99740000 badpoten

BADKAMER

Doucheput met RVS rooster

-niet uit het assortiment van Villeroy & Boch

Decorradiator Instamat Robina electrisch, afm. circa 121 x 60 cm, kleur wit

-niet uit het assortiment van Villeroy & Boch

KRANEN

GROHE SilkMove®
Soepele bediening voor optimale precisie en ultiem, levenslang comfort.

GROHE StarLight®
Mooi mat of glanzend als een diamant: de oppervlakken van onze producten zijn gemaakt om hun uitzicht langdurig te behouden.

GROHE CoolTouch®
Geen risico op verbranding door hete oppervlakken dankzij de 100% GROHE CoolTouch®.

GROHE TurboStat®
Altijd de juiste temperatuur voor optimaal gebruiksgemak en optimale veiligheid.

GROHE EcoJoy®
Verbruik minder kostbare grondstoffen en geniet van 100% watercomfort.

GROHE DreamSpray®
Innovatieve, kwaliteitsvolle douches voor luxueuze vitaliteit en welbehagen.

GROHE QuickFix®
Sneller, makkelijker en zonder problemen, met GROHE QuickFix® kost de installatie 40% minder tijd.

De Masters of Technology van GROHE laten ons kennismaken met de innovatieve kwaliteit van hun werk tijdens zogenaamde “Moments of Truth”. Momenten waarop de eindgebruiker merkt welke tastbare voordelen het product te bieden heeft. Een prestatie van formaat die voor de eerste maal met de wereld wordt gedeeld. Alle moeite die is gestoken in onderzoek, ontwikkeling, productie en verder verfijnen van onze producten, zorgt op die momenten voor oprechte vreugde en ware tevredenheid bij de klant.

KRANEN

1

204 21 001	chroom

204 21 001 Grohe BauEdge Toiletkraan

2

23 559 001	chroom

23 559 001 Lineare Neuw Wastafelkaan

3

34 796 001	chroom

34 796 001 Grohe Grohtherm 500 douchecombinatie

KRANEN

4

23 604 001	chroom

23 604 001 Eurosmart Badmengkraan

5

27 799 30E	chroom

27 799 30E Tempesta 110 Badset

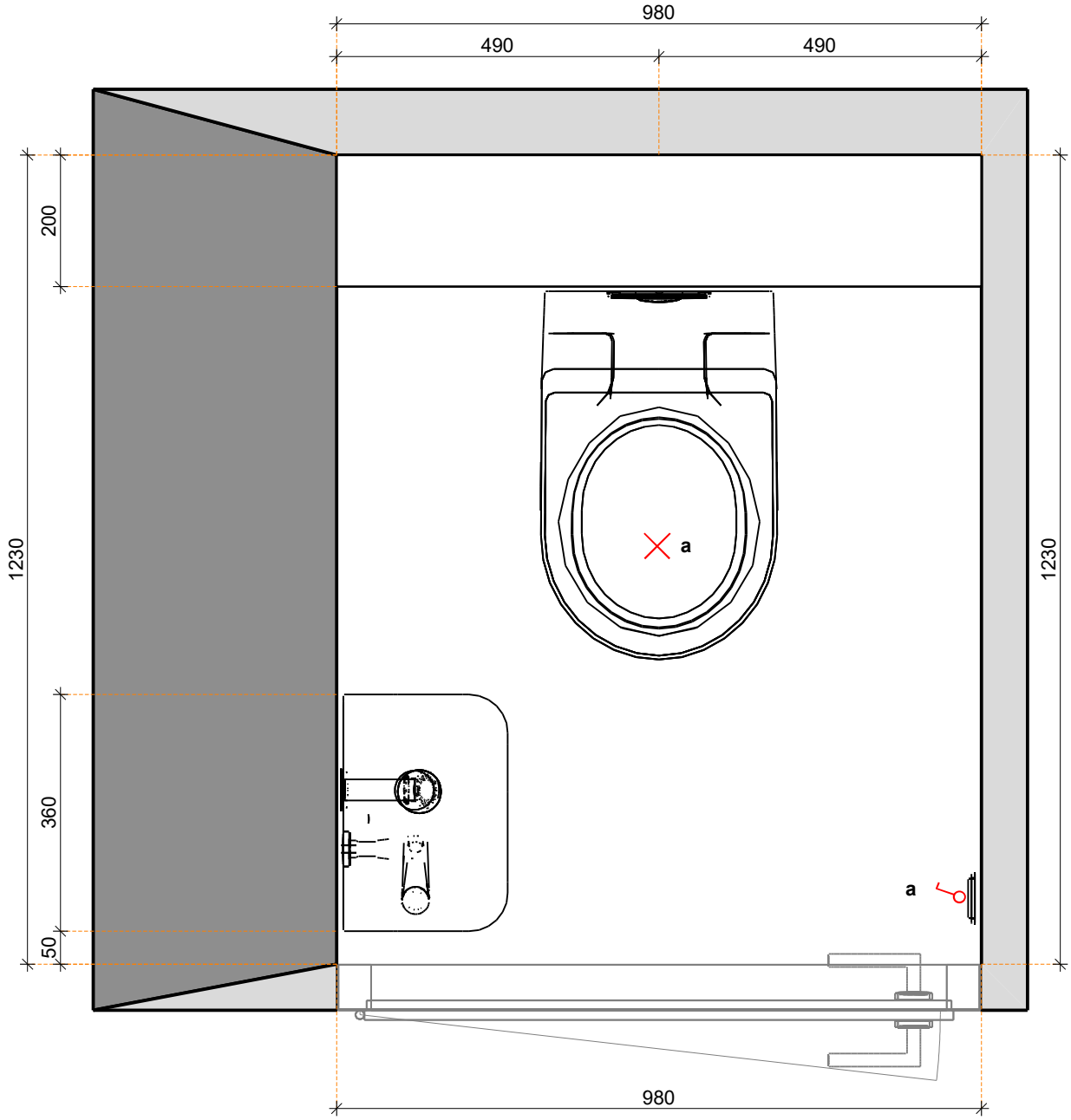

6716 Eengezinswoning Amstelveen KV 060 Toiletruimte

Hoogtes en posities sanitair +/- 15 mm.

Let op:
De afvoer en aansluiting water voor het fonteintje kan alleen in de uitsparing van 795 x 210 mm x 130 mm uit de hoek gerealiseerd worden.
Buiten dit vlak kan er niets worden aangesloten (zie ook dwarsdoorsnede pagina 4)

Wandkraan is NIET mogelijk

Toilethoogte ca. 430 mm bovenkant tegelvloer tot bovenkant keramiek (excl. zitting)

Er mogen GEEN bouwkundige nissen worden aangeboden. Alleen inbouwboxen met frame.

Verwerking wandtegel: Staand en recht boven elkaar 1500 mm+
Daarboven afgewerkt met spuitwerk. Boven de wandtegels mag niet afgewerkt worden met een profiel.

Nobel
Keuken & Bad
Voor zorgeloos gemak

Maten en kleur zijn slechts een indicatie. Aan deze tekening kunnen geen rechten worden ontleend!!!

Project:	6716 KV 060 Toiletruimte
	Pagina 1

Tegel- sanitair weergave indicatief, hieraan kunnen geen rechten worden ontleend.

Nobel
Keuken & Bad
Voor zorgeloos gemak

6716 KV 060 Toiletruimte

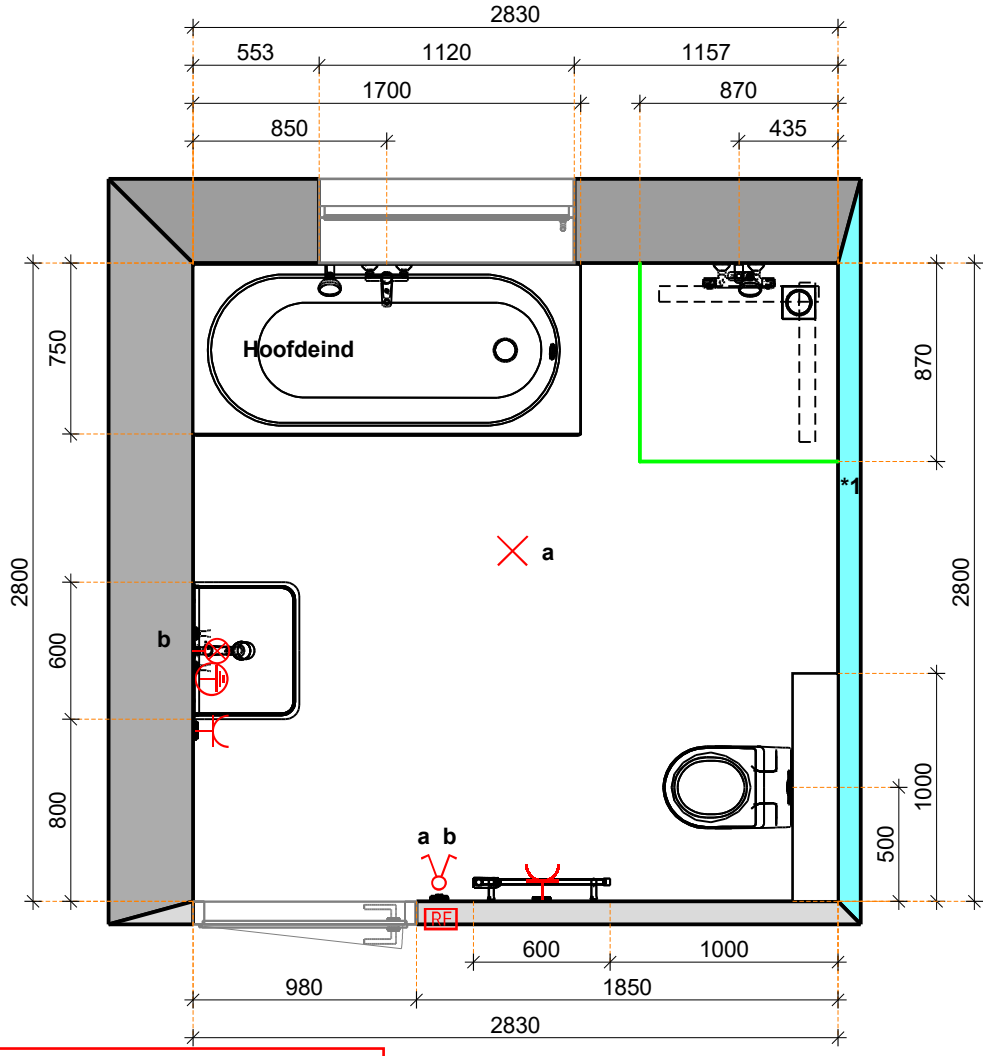

6716 Eengezinswoning Amstelveen KV 060 Badkamer

Hoogte en posities sanitair +/- 15 mm.

De douchethermostaat MAG verplaatst worden op de donker grijze muur. Deze mag ook verplaatst worden naar blauw gearceerde muur (*1).
Wanneer er een inbouwthermostaat met wandarm en/of badset wordt aangeboden, moet de inbouwthermostaat altijd in een voorzetwand gerealiseerd worden. De wandarm en/of badset mag op de donkergrijze muur of op de blauw gearceerde muur geplaatst worden.
Hou er rekening mee, dat de voorzetwand niet op de positie geplaatst wordt, waar de drain moet komen te zitten.

Douchevloer tegeldikte verlaagd onder afschot richting doucheput, standaard afgewerkt met aluminium tegelstrip.

Bij het toepassen van een drain altijd i.c.m. een afschotprofiel, dan ook altijd een RVS tegelstrip aanbieden.

De (excentrische) drain mag gedraaid worden in het verlengde van de blauwe muur (*1)
Wel blijft de aansluiting op de positie waar de doucheput wordt geplaatst.

De elektrische radiator mag niet komen te vervallen en moet geplaatst worden.
Wel mag er een andere elektrische radiator worden uitgezocht.

Toilethoogte ca. 430 mm vanaf de bovenkant tegelvloer tot bovenkant keramiek (excl. zitting)
De toiletcombinatie mag een kwartslag gedraaid worden

Er mogen GEEN bouwkundige nissen worden aangeboden. Alleen inbouwboxen met frame.

Verwerking wandtegel: Staand en recht boven elkaar tot onderkant plafond

Nobel
Keuken & Bad
Voor zorgeloos gemak

Project:	6716 KV 060 Badkamer
	Pagina 1

Maten en kleur zijn slechts een indicatie. Aan deze tekening kunnen geen rechten worden ontleend!!!

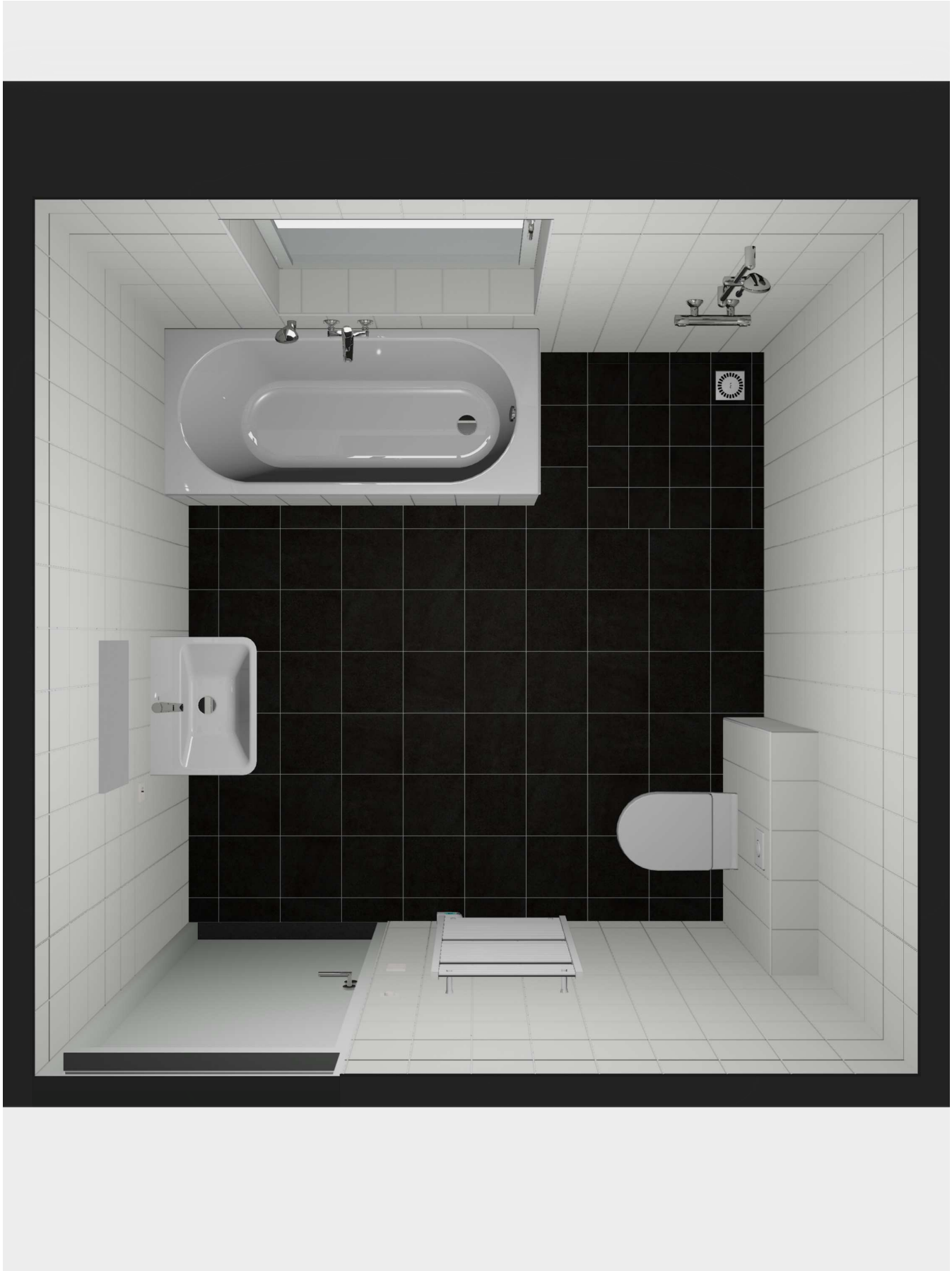

Tegel- sanitair weergave indicatief, hieraan kunnen geen rechten worden ontleend.

Nobel
Keuken & Bad
Voor zorgeloos gemak

6716 KV 060 Badkamer

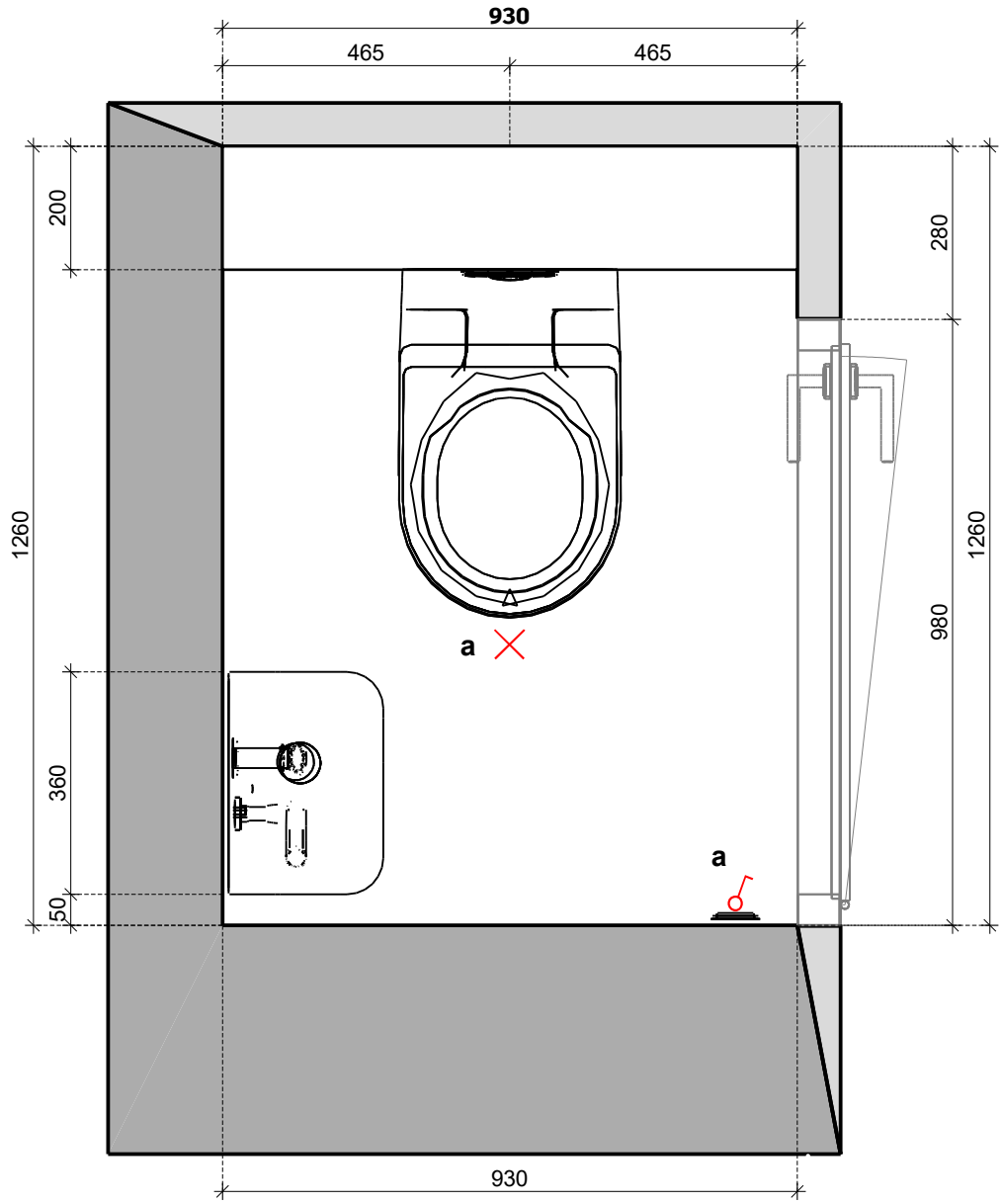

6716 Eengezinswoning Amstelveen KV 061 Toiletruimte

Hoogtes en posities sanitair +/- 15 mm.

Let op:
De afvoer en aansluiting water voor het fonteintje kan alleen in de uitsparing van 795 x 210 mm x 130 mm uit de hoek gerealiseerd worden.
Buiten dit vlak kan er niets worden aangesloten (zie ook dwarsdoorsnede pagina 4)

Wandkraan is NIET mogelijk

Toilethoogte ca. 430 mm bovenkant tegelvloer tot bovenkant keramiek (excl. zitting)

Er mogen GEEN bouwkundige nissen worden aangeboden. Alleen inbouwboxen met frame.

Verwerking wandtegel: Staand en recht boven elkaar 1200 mm+
Daarboven afgewerkt met spuitwerk. Boven de wandtegels mag niet afgewerkt worden met een profiel.

Nobel
Keuken & Bad
Voor zorgeloos gemak

Maten en kleur zijn slechts een indicatie. Aan deze tekening kunnen geen rechten worden ontleend!!!

Project:	6716 KV 061 Toiletruimte
	Pagina 1

Tegel- sanitair weergave indicatief, hieraan kunnen geen rechten worden ontleend.

Nobel
Keuken & Bad
Voor zorgeloos gemak

6716 KV 061 Toiletruimte

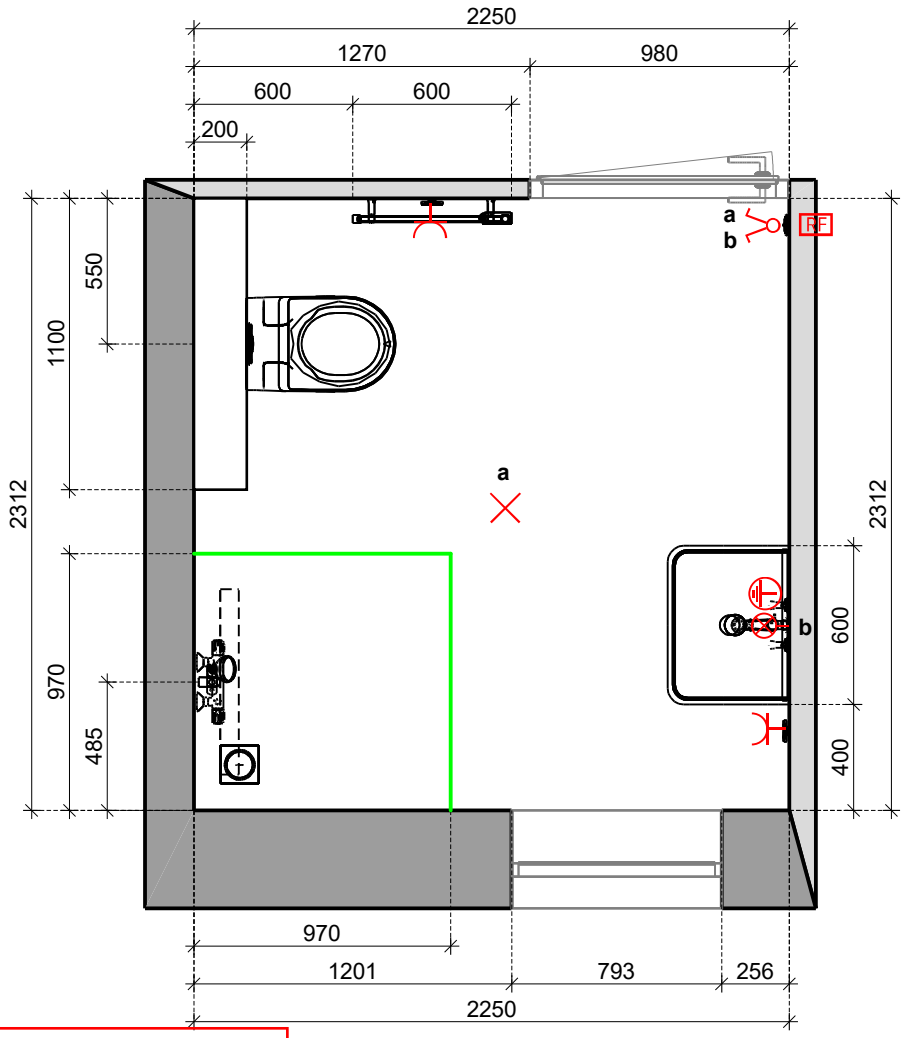

6716 Eengezinswoning Amstelveen KV 061 Badkamer

Hoogte en posities sanitair +/- 15 mm.

De aansluiting van de douchethermostaat kan NIET verplaatst worden.
Inbouwkranen t.b.v. de douche zijn NIET mogelijk Verplaatsen van de glijstangset is eventueel wel mogelijk.
De afmeting van de douchevloer kan wel aangepast worden.

Douchevloer tegeldikte verlaagd onder afschot richting doucheput, standaard afgewerkt met aluminium tegelstrip.

Altijd excentrische drain aanbieden i.c.m. een afschotprofiel en RVS tegelstrip. Aansluiting is altijd op de positie van waar nu de doucheput getekend staat. Drain kan NIET gedraaid worden.

De elektrische radiator mag NIET komen te vervallen en moet geplaatst worden.
Wel mag er een andere uitgezocht worden

De elektrische radiator mag wel verplaatst worden naar de muur waarde wastafel zit,
hiervoor moet wel een extra stopcontact berekend worden.

Toilethoogte ca. 430 mm vanaf de bovenkant tegelvloer tot bovenkant keramiek (excl. zitting)
POSITE TOILET KAN NIET GEWIJZIGD WORDEN, hoogte wel.
(maatvoering voorzetwand inbouwreservoir mag wel gewijzigd worden)

Er mogen GEEN bouwkundige nissen worden aangeboden. Alleen inbouwboxen met frame.

Verwerking wandtegel: Staand en recht boven elkaar 1800 mm+. Vanuit hoek douche 2x 1500 mm+ breed, 2200 mm+ hoog. Daarboven afgewerkt met spuitwerk.
Boven de wandtegels mag niet afgewerkt worden met een profiel.

Nobel
Keuken & Bad
Voor zorgeloos gemak

Project:	6716 KV 061 Badkamer
	Pagina 1

Maten en kleur zijn slechts een indicatie. Aan deze tekening kunnen geen rechten worden ontleend!!!

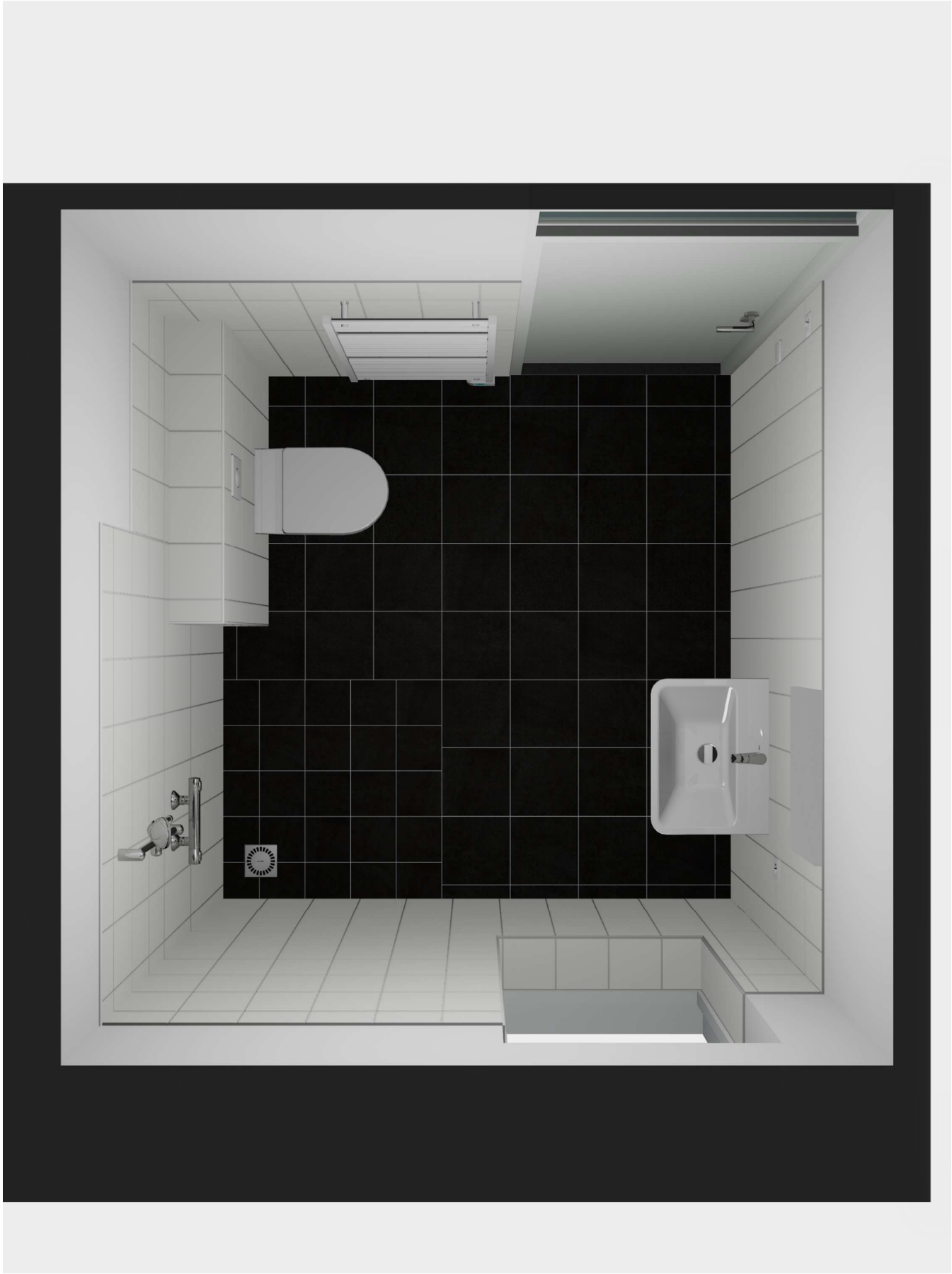

Tegel- sanitair weergave indicatief, hieraan kunnen geen rechten worden ontleend.

Nobel
Keuken & Bad
Voor zorgeloos gemak

6716 KV 061 Badkamer

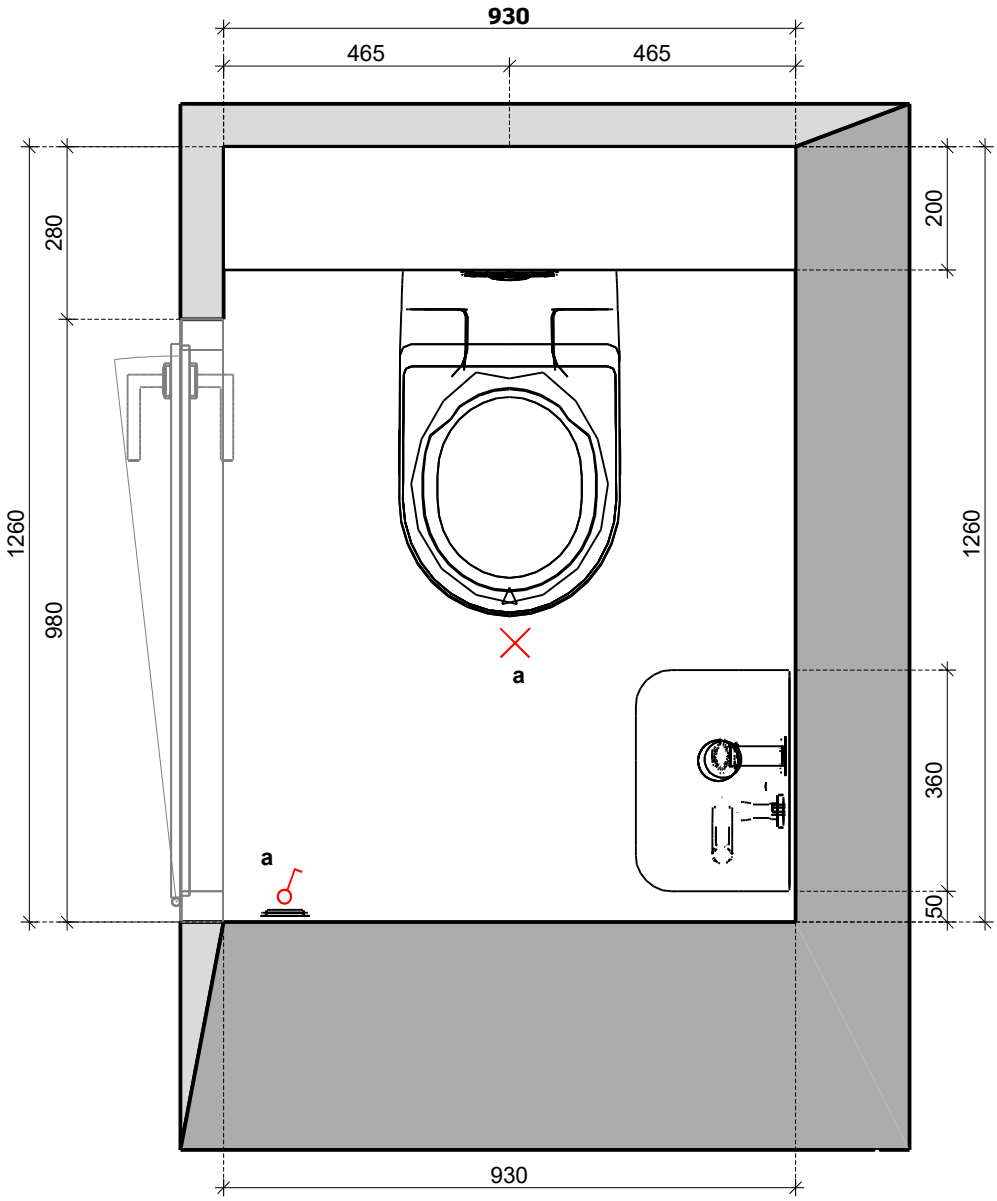

6716 Eengezinswoning KV 062 Toiletruimte

Hoogtes en posities sanitair +/- 15 mm.

Let op:
De afvoer en aansluiting water voor het fonteintje kan alleen in de uitsparing van 795 x 210 mm x 130 mm uit de hoek gerealiseerd worden.
Buiten dit vlak kan er niets worden aangesloten (zie ook dwarsdoorsnede pagina 4)

Wandkraan is NIET mogelijk

Toilethoogte ca. 430 mm bovenkant tegelvloer tot bovenkant keramiek (excl. zitting)

Er mogen GEEN bouwkundige nissen worden aangeboden. Alleen inbouwboxen met frame.

Verwerking wandtegel: Staand en recht boven elkaar 1200 mm+
Daarboven afgewerkt met spuitwerk. Boven de wandtegels mag niet afgewerkt worden met een profiel.

Nobel
Keuken & Bad
Voor zorgeloos gemak

Maten en kleur zijn slechts een indicatie. Aan deze tekening kunnen geen rechten worden ontleend!!!

Project:	6716 KV 062 Toiletruimte
	Pagina 1

Tegel- sanitair weergave indicatief, hieraan kunnen geen rechten worden ontleend.

Nobel
Keuken & Bad
Voor zorgeloos gemak

6716 KV 062 Toiletruimte

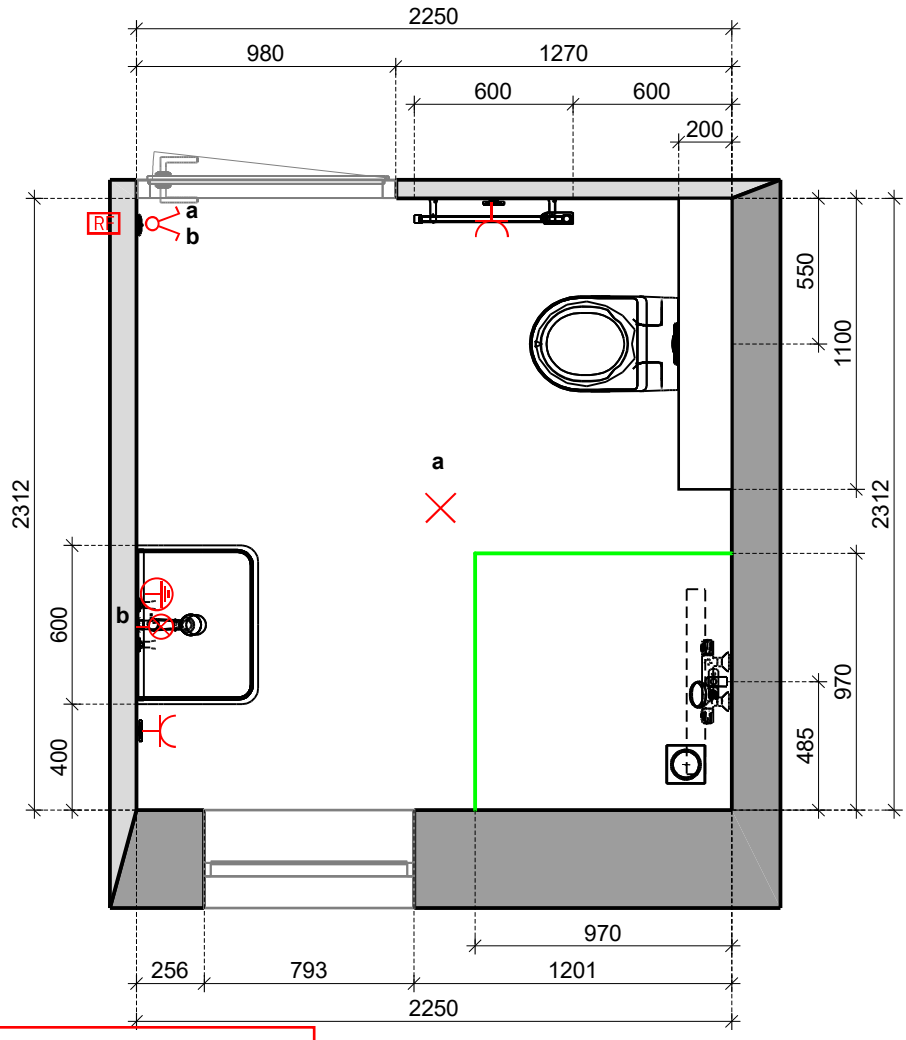

6716 Eengezinswoning Amstelveen KV 062 Badkamer

Hoogte en posities sanitair +/- 15 mm.

De aansluiting van de douchethermostaat kan NIET verplaatst worden.
Inbouwkranen t.b.v. de douche zijn NIET mogelijk Verplaatsen van de glijstangset is eventueel wel mogelijk.
De afmeting van de douchevloer kan wel aangepast worden.

Douchevloer tegeldikte verlaagd onder afschot richting doucheput, standaard afgewerkt met aluminium tegelstrip.

Altijd excentrische drain aanbieden i.c.m. een afschotprofiel en RVS tegelstrip. Aansluiting is altijd op de positie van waar nu de doucheput getekend staat. Drain kan NIET gedraaid worden.

De elektrische radiator mag NIET komen te vervallen en moet geplaatst worden.
Wel mag er een andere uitgezocht worden

De elektrische radiator mag wel verplaatst worden naar de muur waarde wastafel zit,
hiervoor moet wel een extra stopcontact berekend worden.

Toilethoogte ca. 430 mm vanaf de bovenkant tegelvloer tot bovenkant keramiek (excl. zitting)
POSITE TOILET KAN NIET GEWIJZIGD WORDEN, hoogte wel.
(maatvoering voorzetwand inbouwreservoir mag wel gewijzigd worden)

Er mogen GEEN bouwkundige nissen worden aangeboden. Alleen inbouwboxen met frame.

Verwerking wandtegel: Staand en recht boven elkaar 1800 mm+. Vanuit hoek douche 2x 1500 mm+ breed,
2200 mm+ hoog. Daarboven afgewerkt met spuitwerk.
Boven de wandtegels mag niet afgewerkt worden met een profiel.

Nobel
Keuken & Bad
Voor zorgeloos gemak

Project:	6716 KV 062 Badkamer
	Pagina 1

Maten en kleur zijn slechts een indicatie. Aan deze tekening kunnen geen rechten worden ontleend!!!

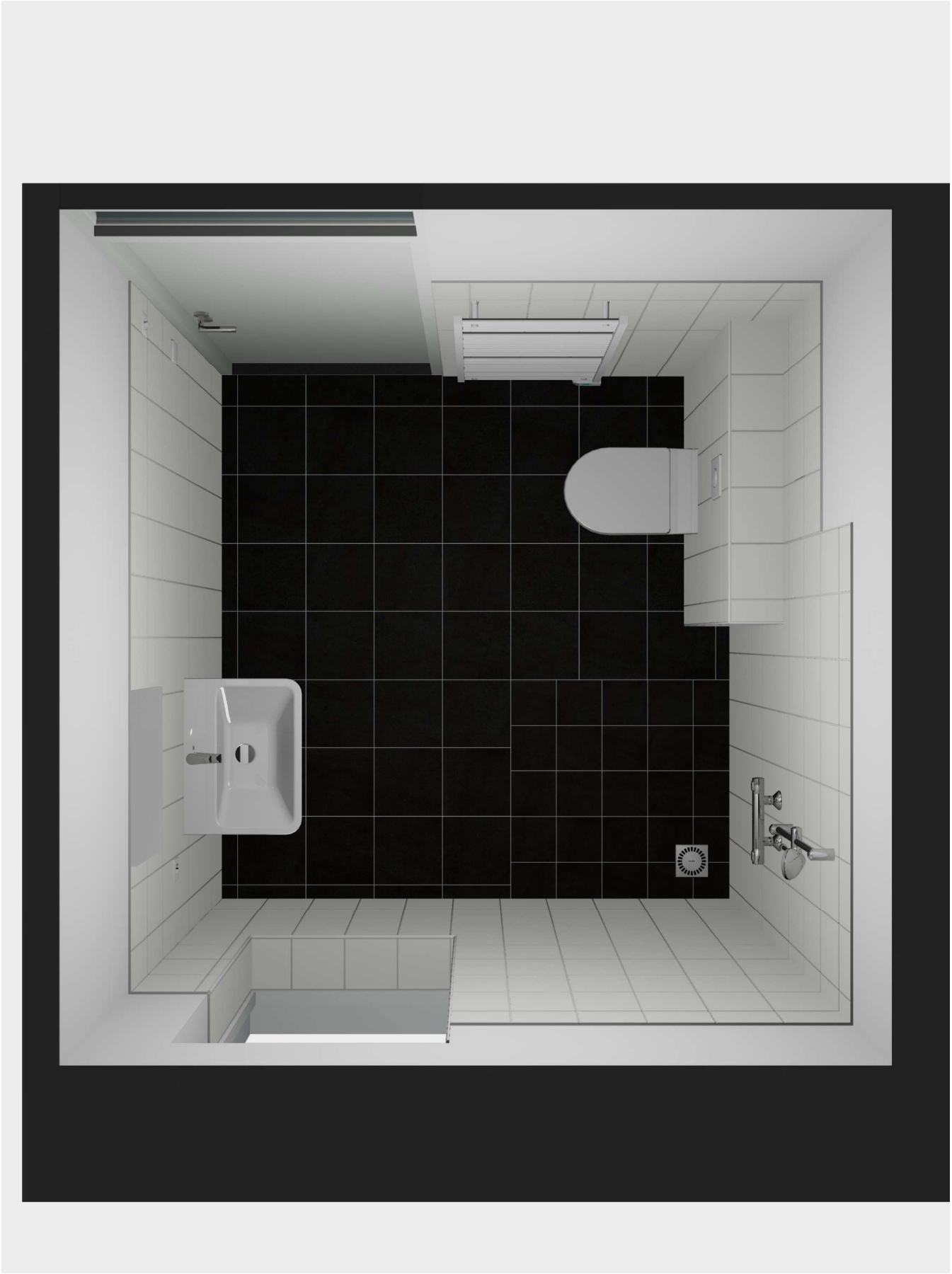

Tegel- sanitair weergave indicatief, hieraan kunnen geen rechten worden ontleend.

Nobel
Keuken & Bad
Voor zorgeloos gemak

6716 KV 062 Badkamer

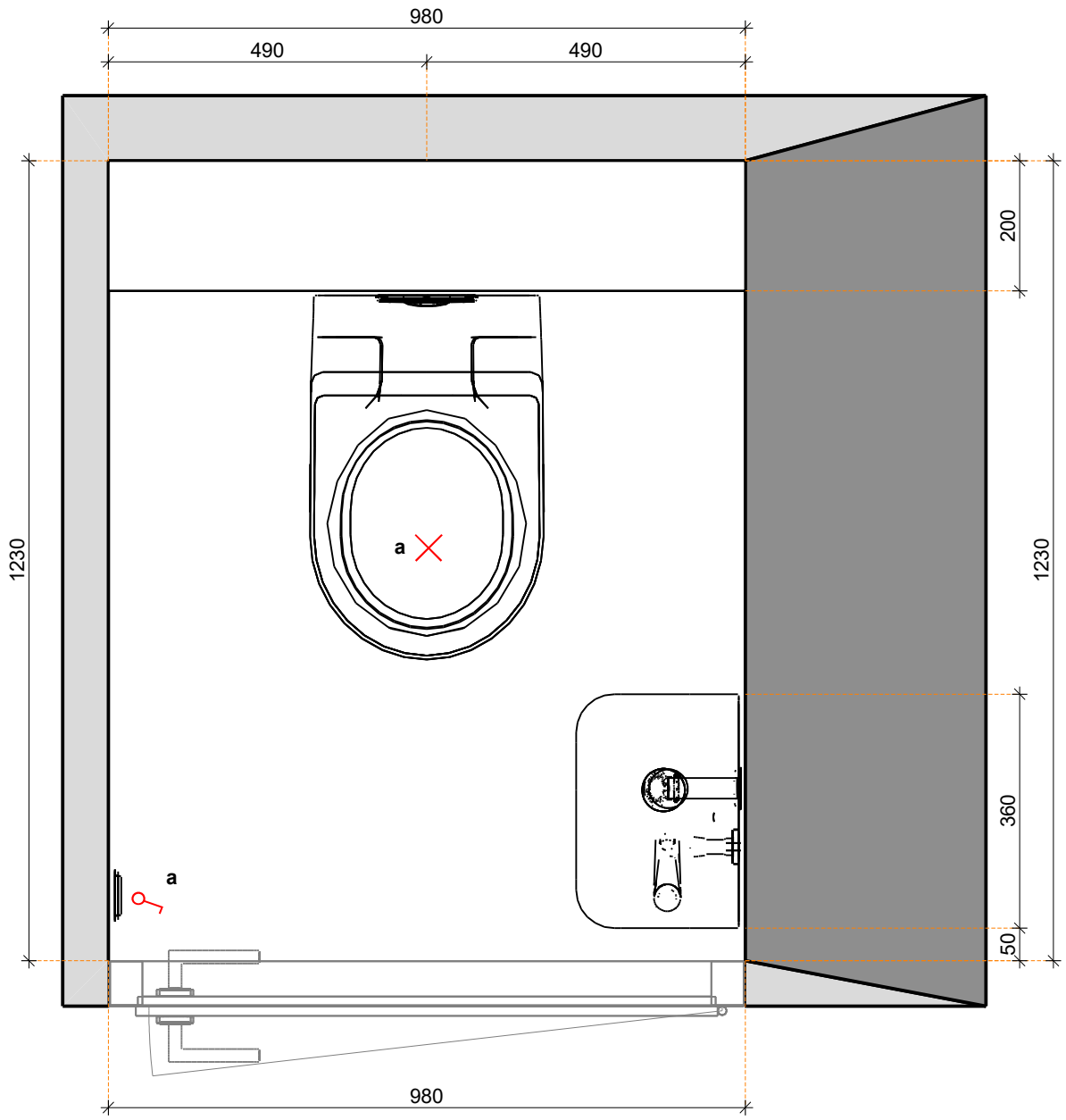

6716 Eengezinswoning Amstelveen KV 063 Toiletruimte

Hoogtes en posities sanitair +/- 15 mm.

Let op:
De afvoer en aansluiting water voor het fonteintje kan alleen in de uitsparing van 795 x 210 mm x 130 mm uit de hoek gerealiseerd worden.
Buiten dit vlak kan er niets worden aangesloten (zie ook dwarsdoorsnede pagina 4)

Wandkraan is NIET mogelijk

Toilethoogte ca. 430 mm bovenkant tegelvloer tot bovenkant keramiek (excl. zitting)

Er mogen GEEN bouwkundige nissen worden aangeboden. Alleen inbouwboxen met frame.

Verwerking wandtegel: Staand en recht boven elkaar 1500 mm+
Daarboven afgewerkt met spuitwerk. Boven de wandtegels mag niet afgewerkt worden met een profiel.

Nobel
Keuken & Bad
Voor zorgeloos gemak

Maten en kleur zijn slechts een indicatie. Aan deze tekening kunnen geen rechten worden ontleend!!!

Project:	6716 KV 063 Toiletruimte
	Pagina 1

Tegel- sanitair weergave indicatief, hieraan kunnen geen rechten worden ontleend.

Nobel
Keuken & Bad
Voor zorgeloos gemak

6716 KV 063 Toiletruimte

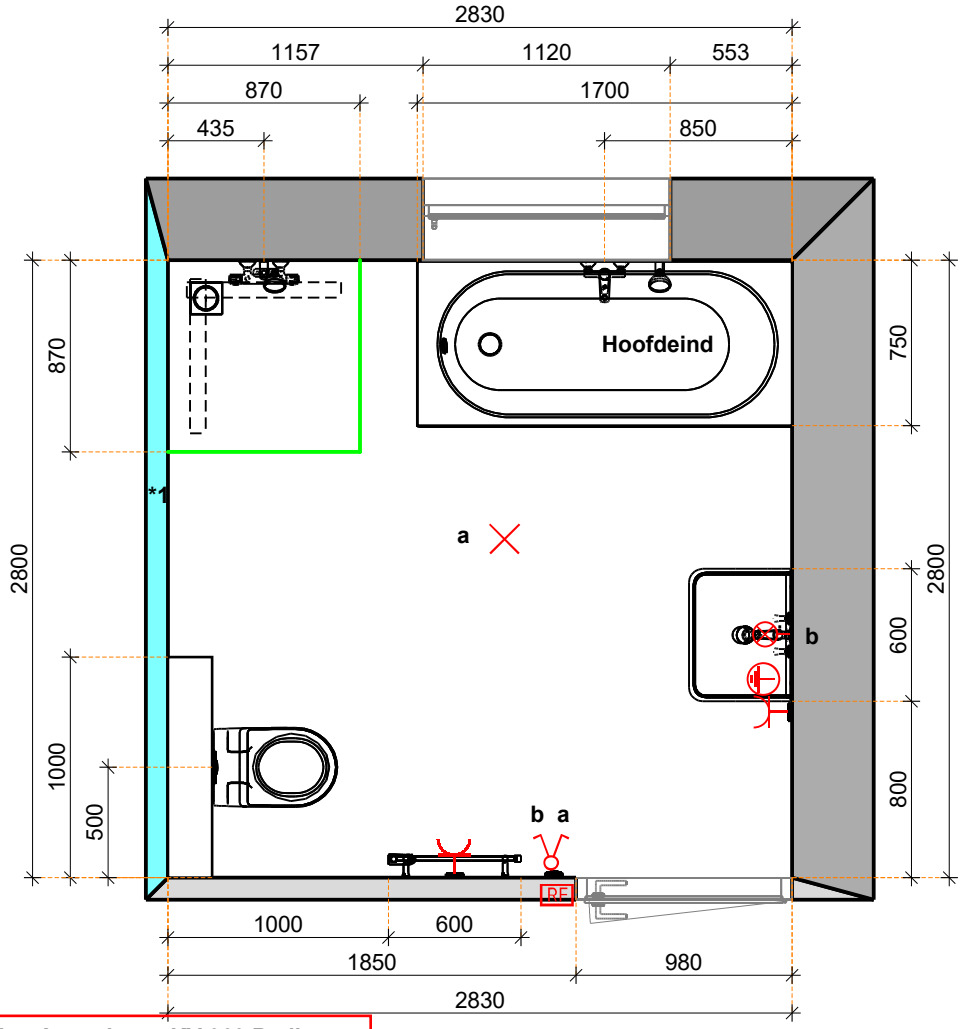

6716 Eengezinswoning Amstelveen KV 063 Badkamer

Let op:

Hoogte en posities sanitair +/- 15 mm.

De douchethermostaat MAG verplaatst worden op de donker grijze muur. Deze mag ook verplaatst worden naar blauw gearceerde muur (*1).
Wanneer er een inbouwthermostaat met wandarm en/of badset wordt aangeboden, moet de inbouwthermostaat altijd in een voorzetwand gerealiseerd worden. De wandarm en/of badset mag op de donkergrijze muur of op de blauw gearceerde muur geplaatst worden.
Hou er rekening mee, dat de voorzetwand niet op de positie geplaatst wordt, waar de drain moet komen te zitten.

Douchevloer tegeldikte verlaagd onder afschot richting doucheput, standaard afgewerkt met aluminium tegelstrip.

Bij het toepassen van een drain altijd i.c.m. een afschotprofiel, dan ook altijd een RVS tegelstrip aanbieden.

De (excentrische) drain mag gedraaid worden in het verlengde van de blauwe muur (*1)
Wel blijft de aansluiting op de positie waar de doucheput wordt geplaatst.

De elektrische radiator mag niet komen te vervallen en moet geplaatst worden.
Wel mag er een andere elektrische radiator worden uitgezocht.

Toilethoogte ca. 430 mm vanaf de bovenkant tegelvloer tot bovenkant keramiek (excl. zitting)
De toiletcombinatie mag een kwartslag gedraaid worden

Er mogen GEEN bouwkundige nissen worden aangeboden. Alleen inbouwboxen met frame.

Verwerking wandtegel: Staand en recht boven elkaar tot onderkant plafond

Nobel
Keuken & Bad
Voor zorgeloos gemak

Project:	6716 KV 063 Badkamer
	Pagina 1

Maten en kleur zijn slechts een indicatie. Aan deze tekening kunnen geen rechten worden ontleend!!!

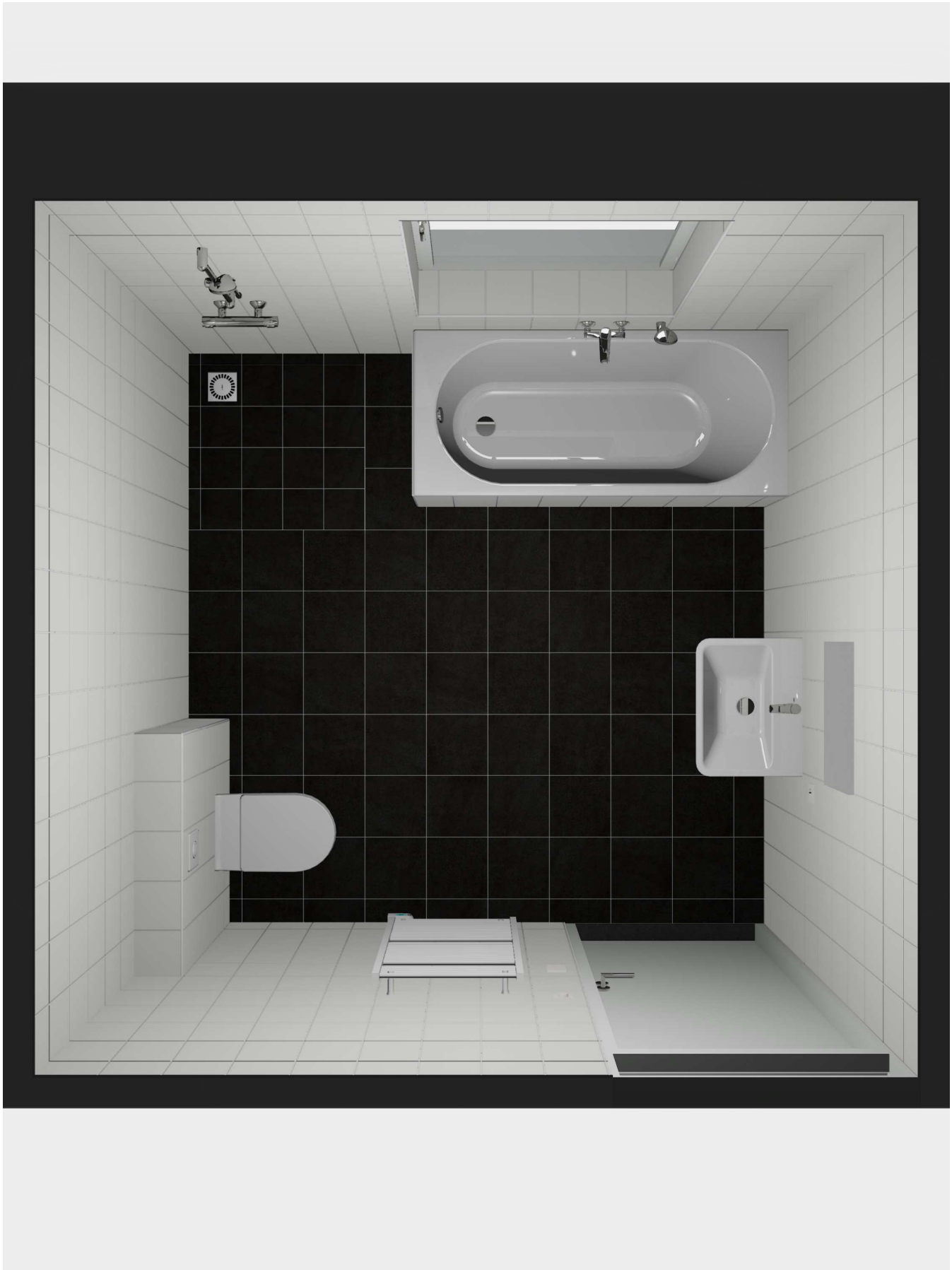

Tegel- sanitair weergave indicatief, hieraan kunnen geen rechten worden ontleend.

Nobel
Keuken & Bad
Voor zorgeloos gemak

6716 KV 063 Badkamer

BIJLAGE | SANITAIR VARIANTEN

Uw badkamer van Bouwcenter Nobel

WE LEVEREN UW WONING OP MET EEN COMPLETE EN HOOG KWALITATIEVE BADKAMER EN TOILET. U KUNT ZELF DE MEUBELS, KRANEN EN TEGELS UITZOEKEN. DAARNAAST ZIJN ER 3 OPTIES VOOR DE INDELING VAN DE BADKAMER WAAR U UIT KUNT KIEZEN.

Wij hebben een samenwerkingsverband met Bouwcenter Nobel. Zij leveren de badkamer en het toilet en adviseren u over de mogelijkheden in uw woning. In één van hun prachtige showrooms in Lochem of Eerbeek kunt u het sanitair uitzoeken en bestellen. De verkoopadviseur van Bouwcenter Nobel is volledig op de hoogte van de tekeningen van de woning en van de deadline van de afbouw. Wacht niet te lang met het maken van een afspraak, zo heeft u voldoende tijd om te kiezen.

De samenwerking met Bouwcenter Nobel heeft de volgende voordelen voor u:
We hebben naast de basisindeling de 2 beste opties voor de indeling van uw badkamer voorbereid. Zo weet u zeker dat u een hoog kwalitatieve badkamer en toilet krijgt, en hoeft u alleen maar te kiezen welke van de varianten het beste bij u past. Daarnaast kiest u sanitaire producten en tegels naar uw eigen smaak uit.

Zo ontzorgen we u zoveel als mogelijk. U bent verzekerd van een optimale indeling die technisch 100% juist is en gereed voor oplevering.

Badkamer variant 1

Ten opzichte van de basis variant, heeft de indeling variant 1 een betegelde wand extra met een hoogte van 2.100 mm. Hierbij is het ook mogelijk om een hardglazen douchedeur te laten plaatsen.

Meerprijs: circa € 950,-
Op basis van bouwkundige aanpassingen en basis sanitair en tegelwerk.

Badkamer variant vergroten

In deze variant kunt u de badkamer vergroten. In dit geval kunt u ook een bad plaatsen. Ook krijgt u twee betegelde wanden extra met een hoogte van 2.100 mm en de mogelijkheid om een hardglazen douchedeur te laten plaatsen.

Meerprijs: circa € 3.550,-
Op basis van bouwkundige aanpassingen en basis sanitair en tegelwerk, inclusief ligbadcombinatie.

Badkamer variant 1

BOUWCENTER Nobel

RT badkamer optie 1 (rijwoning deur links)

Badkamer variant vergroten

BOUWCENTER Nobel

RT badkamer optie vergroten badkamer (rijwoning deur links)